Üë ï ³ ñ ³ Ý1:20

¸ÆØ²ÚÆÜ î ºêø

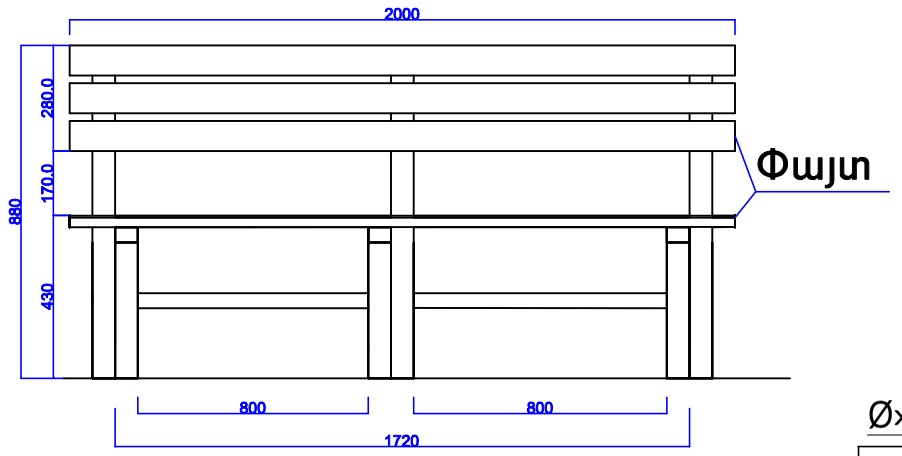

ՏԵՍՔ ԹԻԿՆԱԿԻ ԿՈՂՄԻՑ

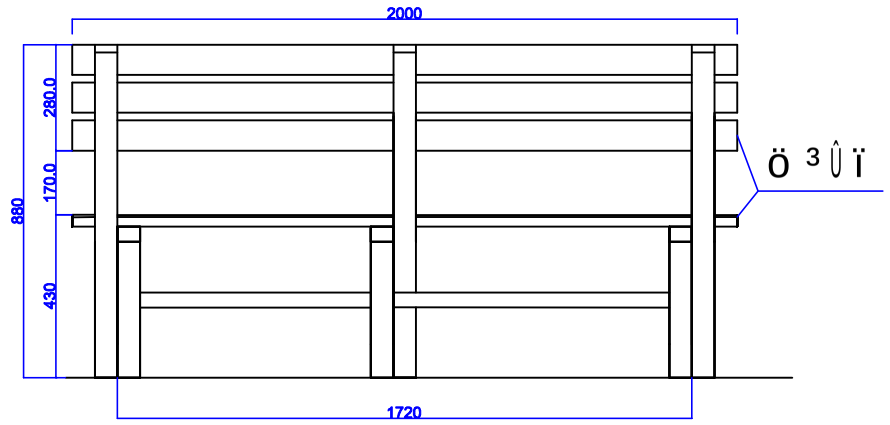

ÎàÔ²ÚÆÜ î ºêø

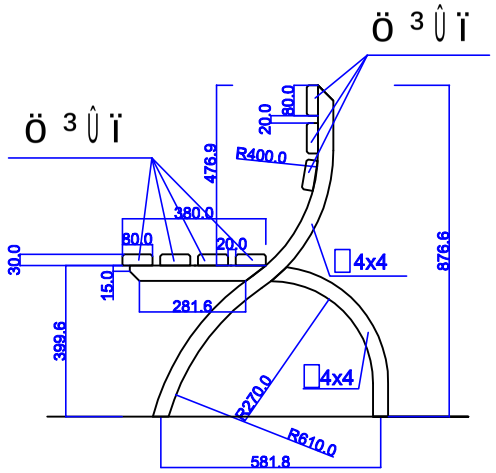

Üë ï ³ ñ ³ Ý

Ø» ï ³ Õ ³ Ï ³ Ý ¨ ÷ ³ Û ï » ï ³ ññ»ñÇ Ù ³ ëÝ ³ · Çñ

¸Æðø	²Ü ì ²ÜàôØÀ	â ³ ÷. ÙÇ ³ í.	ø ³ Ý ³ Ï
1	Ø» ï . ËáÕáí ³ Ï 40x40x3 ÙÙ	· Í.Ù	8.39
2	ö ³ Û ï » ãáñëáõ 40x80 ÙÙ L=2000 ÙÙ	Ë.Ù	0.045
3	²Ùñ ³ Ý 18-III L=0.2Ù 6 Ñ ³ ï	Ï ·	3.6
4	Ø» ï ³ Õ ³ Ï ³ Ý Ù ³ Ï»ñ»ëÇ Ý»ñÏáõÙ	ù.Ù	1.4
5	ö ³ Û ï Û ³ Ù ³ ëÇ Ý»ñÏáõÙ	ù.Ù	2.8
´ º î àÜ B 15 ¸ ²êÆ 0.05 Ù³			

Üë ï ³ ñ ³ ÝÇ á ï ù

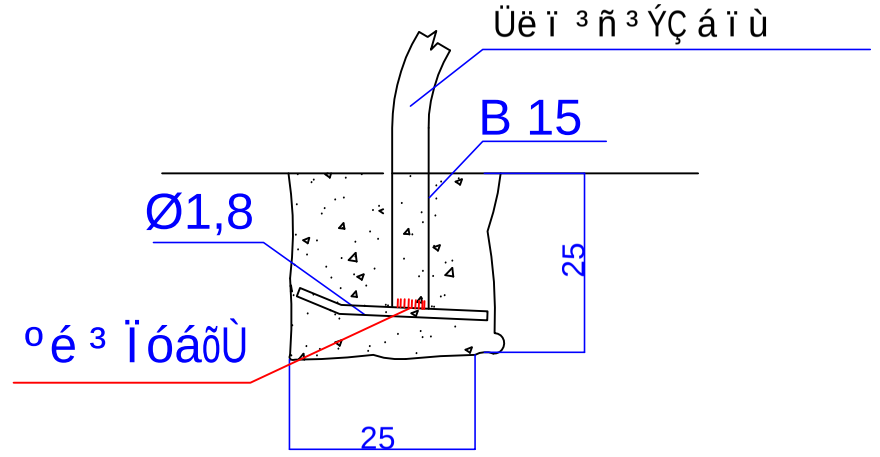

²Õµ ³ Ù ³ Ý 1:20

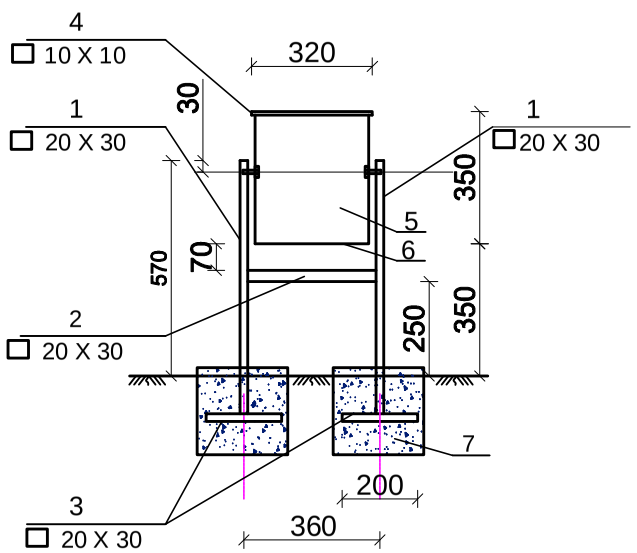

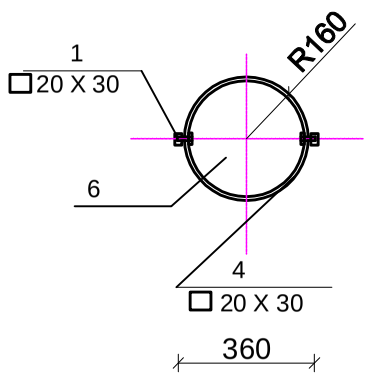

²Õµ ³ Ù ³ ÝÇ Ù ³ ëÝ ³ · Çñ

1	ГОСТ8645-80	20 X 30X2.5 L =670	2	2.25
2	ГОСТ8645-80	20 X 30X2.5 L =340	1	0.57
3	———— " ————	20 X 30X2.5 L =200	1	0.34
4	ГОСТ8639-82	10 X 10X1.0 L =1005	1	0.27
5		ÂÇÃ»Õ — 350x1050x2	1	5.77
6		ÂÇÃ»Õ ◯ R=160, δ=2	1	1.26
7	´ » ï áÝ ÑÇÙù»ñÇ Ñ ³ Ù ³ ñ	B12.5 ¹ ³ ëÇ 0.07Ù³		
8	Ü»ñÏáõÙ 10.12 Ï · Ù» ï ³ Õ			

Ì ²ÜàÂàôÂÚàôÜ

1. º é ³ ÏóáõÙÁ Ï ³ ï ³ ñ»É Э-46 (äêî 9467-75) Ù ³ ÏÝÇßÇ ¿É»Ï ï ñá¹Ý»ñáí
2. ´ áÉáñ ã ³ ÷ »ñÁ ï ñí ³ Í »Ý ÙÙ-áí

	Հ. ԵՐԵՎԱՆ, ԿԵՆՏՐՈՆ ՎԱՀՉԼԿԼՆ ՇՐՋԱՆ, ՄԼՅԱԹ-ԴՈՒԱ 37, 39 ՇԵՆՔԵՐԻ ԲԻԿԻ ՎԵՐԱՆՈՐՄԱՆ ԼՈՇԽՍՏԱՆՔՆԵՐ			ՊՈՍՏԱՅԻՆ N ԵՔ-ՊԸԼՇՀՖ 14/88	
			ՀԱՄՏԱՐԱԿԵՏԱԼՇԻՆԱՐԱՐԱԿԱՆ ՈՒՍ	ՓՈՒԼ	ԹԵՐԹ	ԹԵՐԹԵՐ
ՊԵՏԱԿԱՆՈՒԹՅՈՒՆ	Լ. ՀԱՎԱՅՅԱՆ			ԼՆ	ՀՇ-10	17
			ԼՈՒԱՄՆ, ՊՈՏԱՄՆ	«ՄԵԳԱՄԵՏ» ԱԿՈՒ		